1 - 1

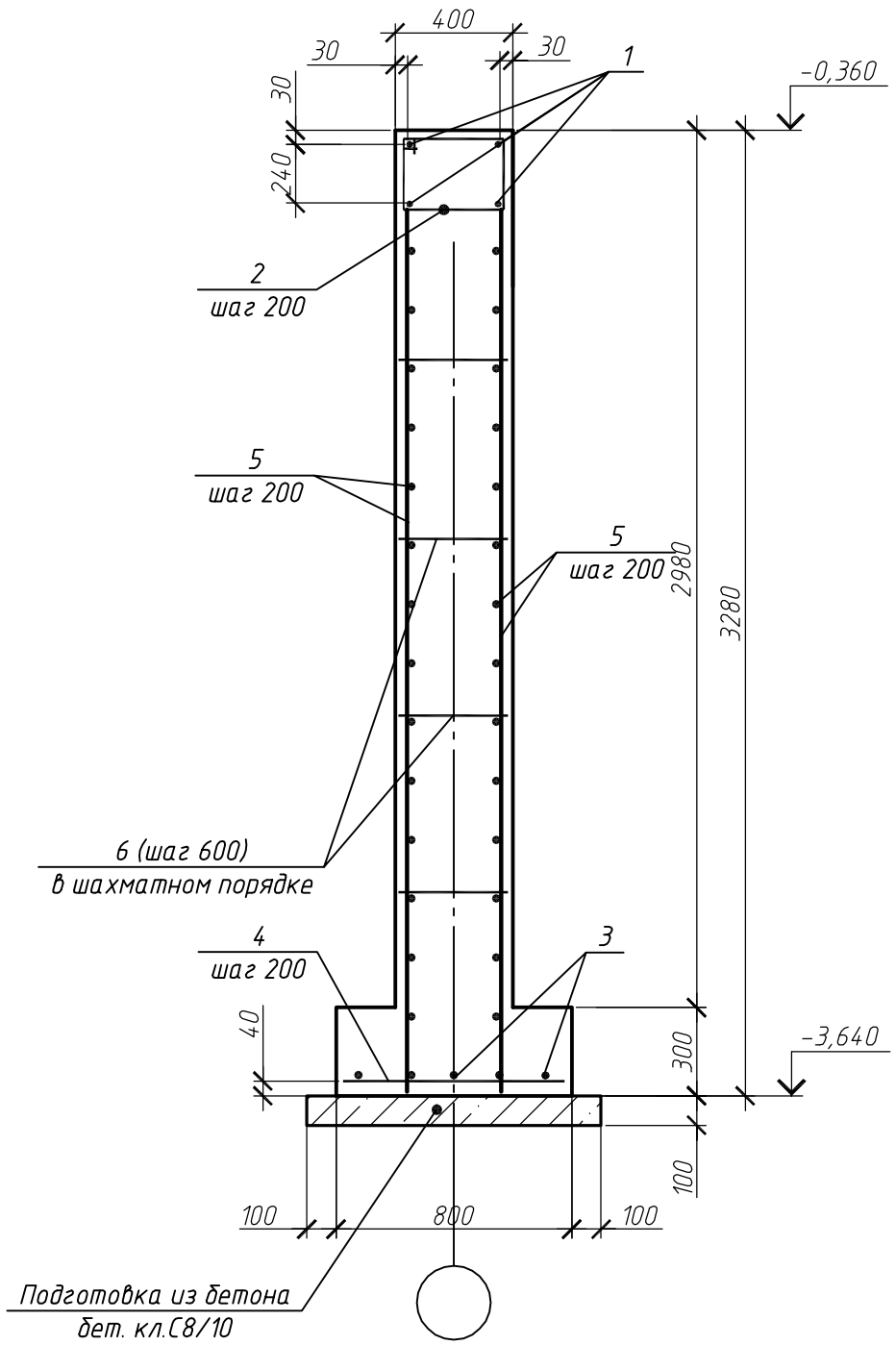

2 - 2

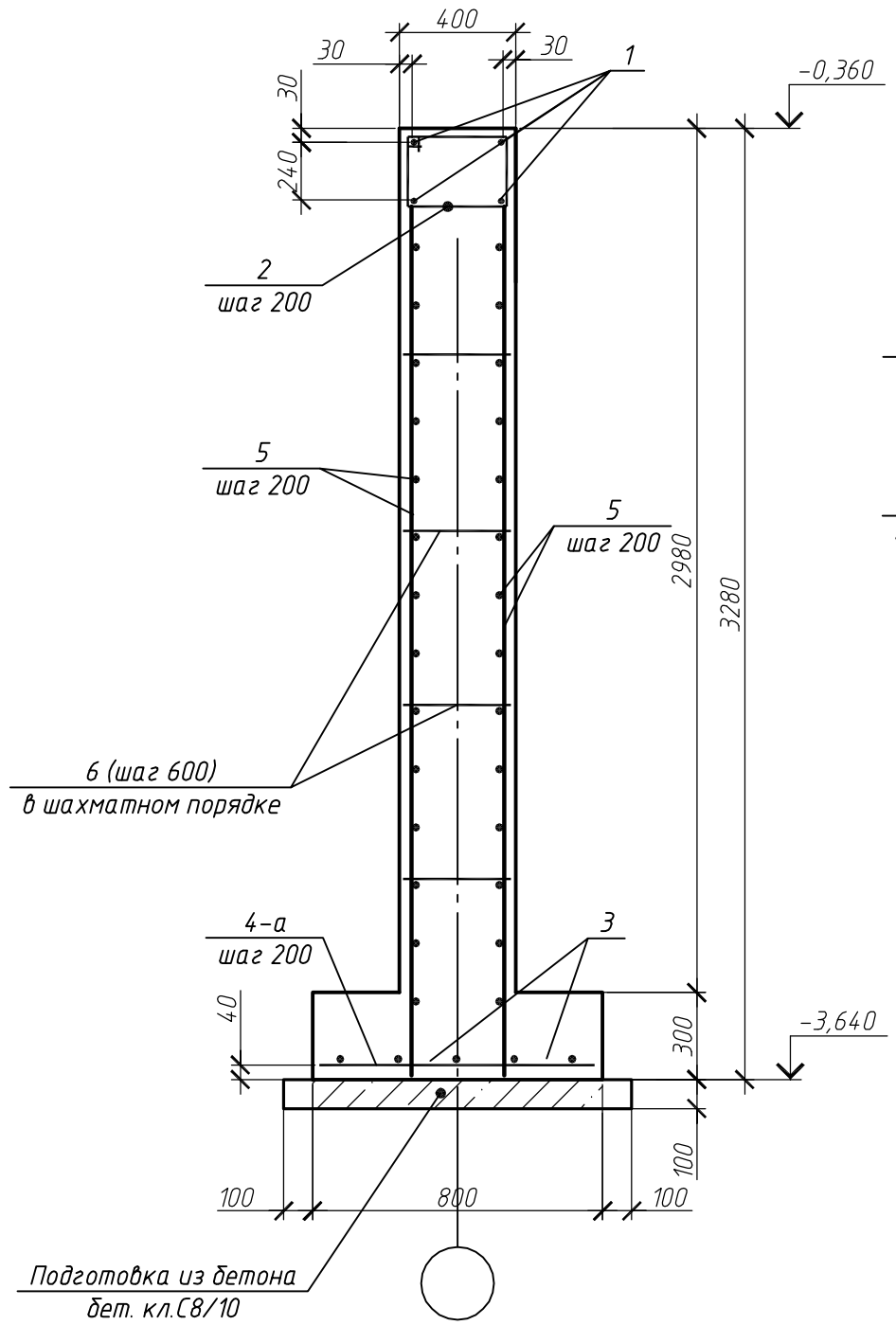

Вид А

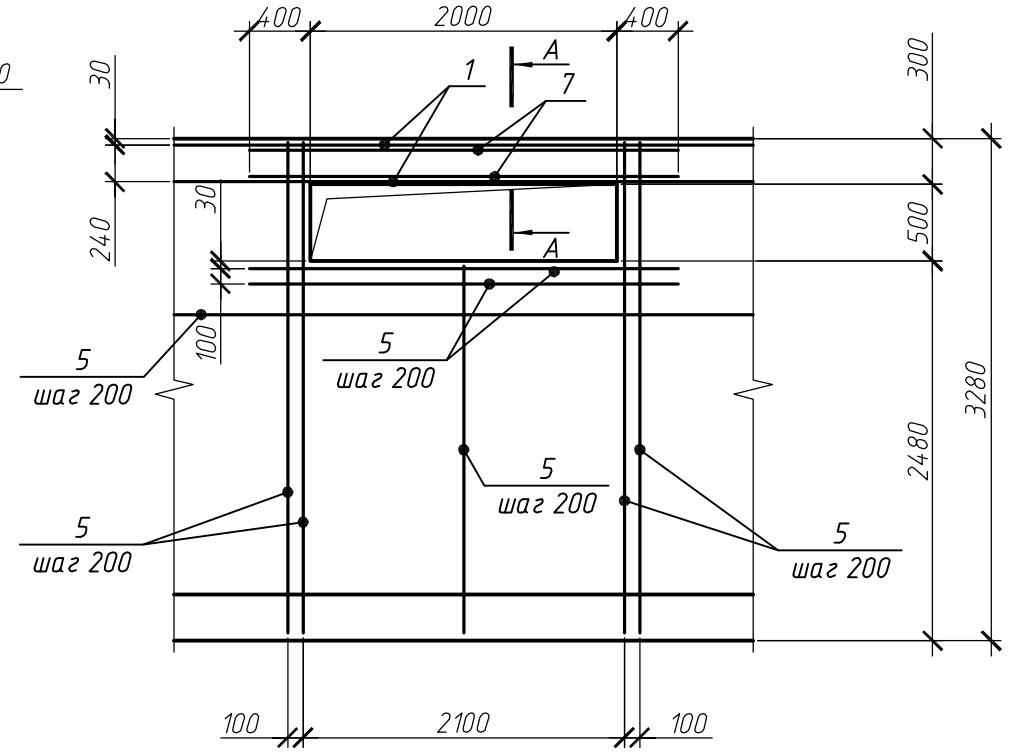

Вид Б

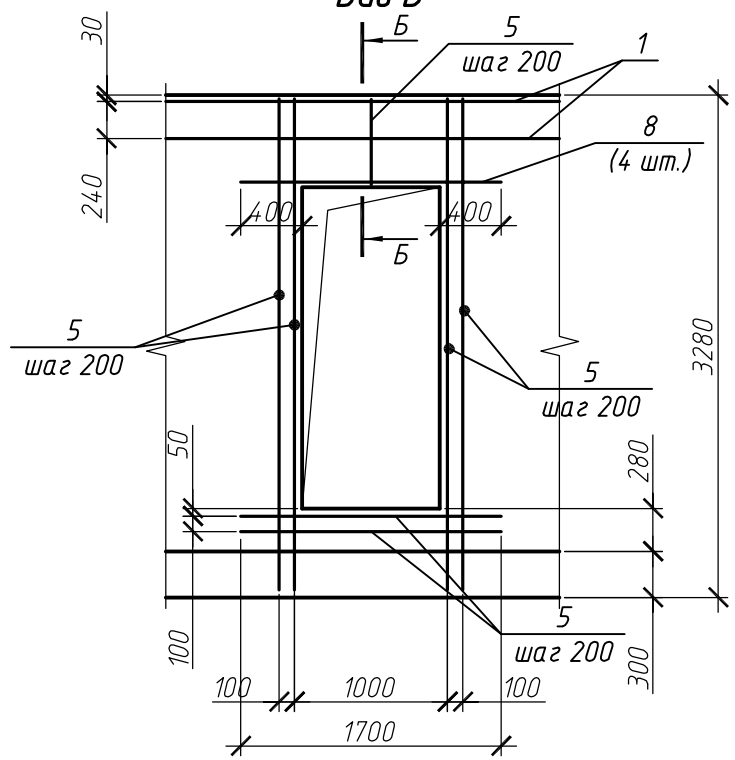

А - А

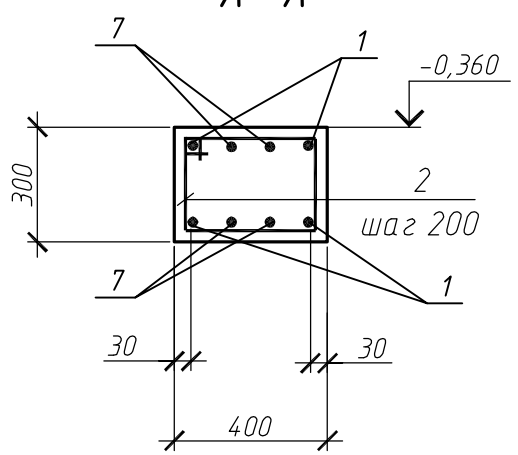

Б - Б

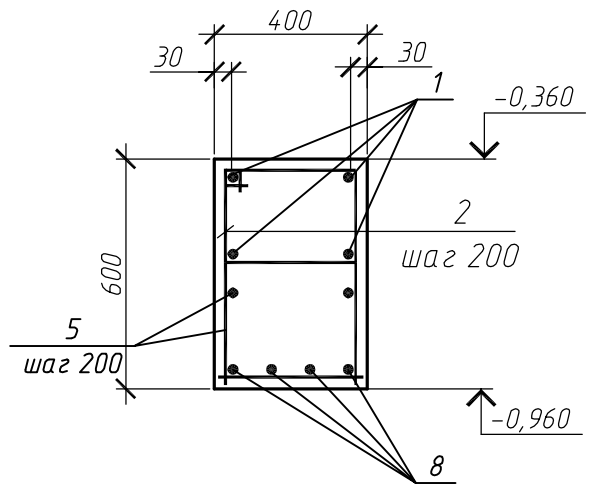

Изм.	Кол.	Лист	N док.	Подп.	Дата

-

Новое строительство жилого дома по адресу:
пер. Брестский, 2 в Ленинском р-не г. Донецк

Стадия	Лист	Листов
РП	4	

Сечения 1 - 1, 2-2. Виды А, Б

Wasilovski Studio

ФЛП Василовский Д.А.